Settembre 2017
NEWS
Patent pending

MAUS
ITALIA

Baffletech twin 2000

Centro automatico a doppia testa per la svasatura dei fori dei diaframmi di scambiatori di calore

CE
MADE IN ITALY

ITA REV 0

Baffletech twin 2000

MAUS ITALIA

Fino a 1500 fori all'ora

Baffletech twin 2000

4.0 INDUSTRY

Centro automatico a doppia testa per la **svasatura dei fori dei diaframmi** di scambiatori di calore fino a 2000 mm di Ø (78").

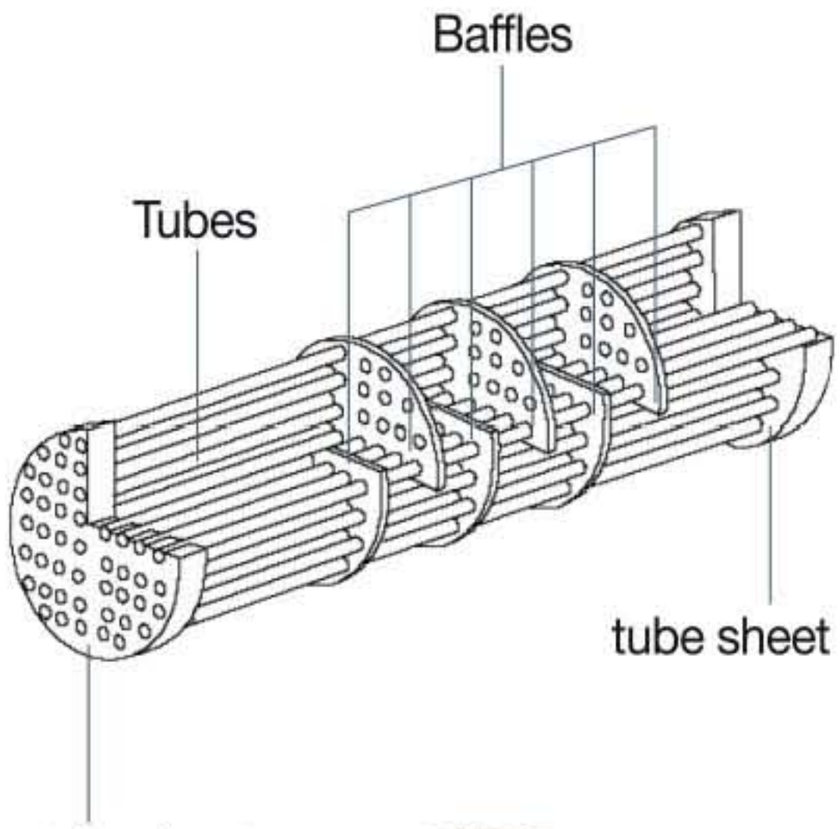

La Maus Italia presenta la ***Baffletech twin 2000***, un'ulteriore passo avanti al completamento della **filiera produttiva** nella costruzione dei fasci tubieri in modo totalmente automatizzato.

Baffletech twin 2000, interamente progettata e costruita dalla Maus Italia, consente la **svasatura contemporanea dei fori del diaframma su entrambi i lati in una singola passata** senza ulteriori riprese grazie a **due teste contrapposte dotate di utensili autocentranti**, .

Il diaframma caricato su un lato della macchina procede su tavole a rulli per mezzo di bracci motorizzati che, a lavorazione ultimata lo accompagnano alla posizione di scarico.

Baffletech twin 2000, è **dotata di controllo cnc per:**

- la **movimentazione longitudinale** del diaframma;
- il **posizionamento indipendente** delle due teste contrapposte;
- l'avanzamento e la **rotazione indipendente** degli utensili.

Baffletech twin 2000 inoltre consente:

- la **profondità uniforme** delle svasature grazie al particolare disegno della testa basculante;
- la **centratura precisa** della svasatura rispetto all'asse del foro per merito dall'innovativo mandrino porta-utensile autocentrante;
- la **programmazione della sequenza di lavorazione** tramite CAD/CAM dedicato sviluppato dalla Maus Italia.

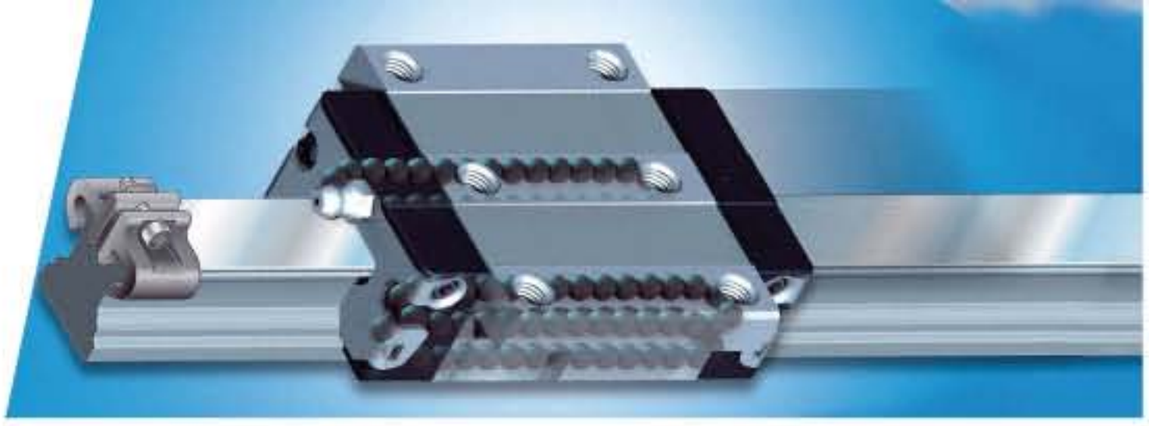

Moduli lineari Bosch Rexroth.

Assicurano il perfetto movimento degli assi con viti a ricircolo di sfere e a cinghia dentata

Armadio elettrico

Installato a bordo macchina è completo di climatizzatore per il **controllo automatico della temperatura interna**

Barre di bloccaggio

Bloccano il diaframma contro la trave di riscontro durante la lavorazione per rilasciarlo nella movimentazione successiva

Trave di riscontro

Piano di lavoro posto fra le due rulliere di scorrimento. È il **riferimento della macchina** per la lavorazione inferiore e superiore del diaframma

Asse X

Movimentazione controllata cnc trasversale delle teste di svasatura contrapposte

Armadio pneumatico

Isolato dall'armadio elettrico, contiene il sistema di distribuzione dell'aria nelle varie isole

Rulliera di scorrimento e di carico

Sistema modulare di rulli per il sostegno e lo scorrimento del diaframma durante il carico e la lavorazione

Asse Y1 - **carico** diaframma

Movimentazione longitudinale del diaframma controllata cnc con sistema di aggancio rapido e centratura con azzeramento del pezzo

Testa a rastrello

Montata sui due bracci meccanici è la soluzione innovativa proposta da Maus Italia di aggancio rapido del diaframma per garantire lo zero pezzo e la movimentazione longitudinale

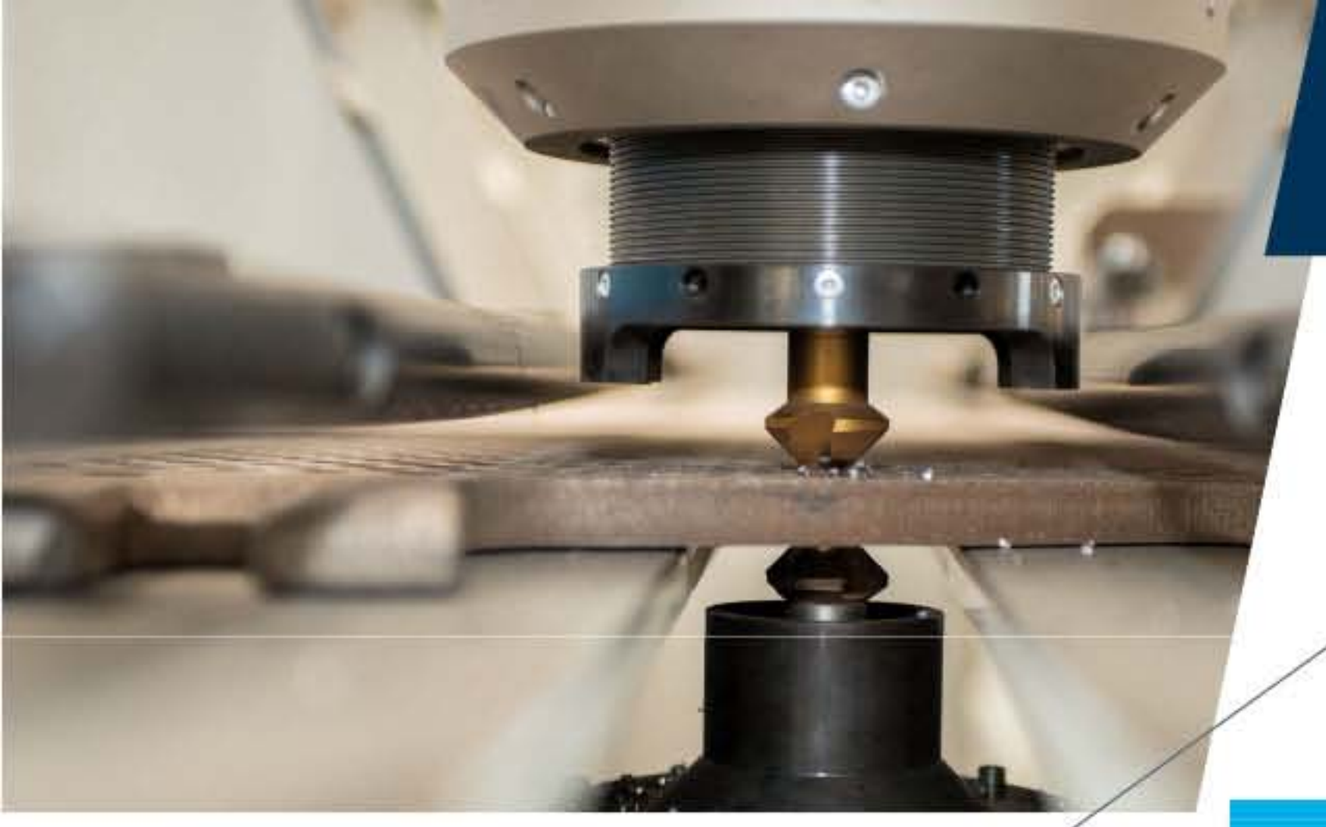

Rulliera di scorrimento e di scarico

Sistema modulare di rulli per il sostegno e lo scorrimento del diaframma durante la lavorazione e lo scarico

Asse Y2 - **scarico** diaframma

Movimentazione longitudinale del diaframma controllata cnc con sistema di aggancio rapido e centratura con azzeramento del pezzo

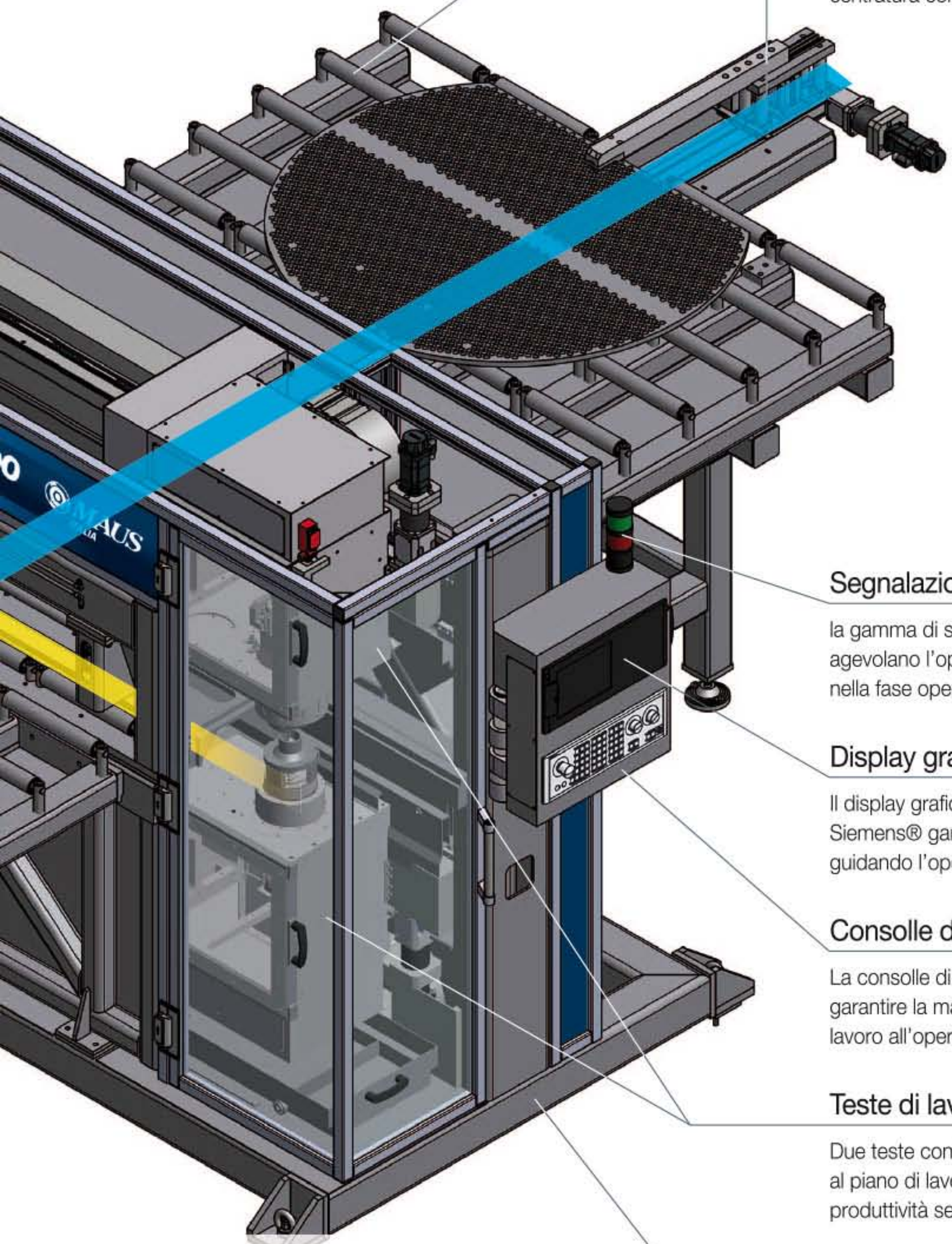

Segnalazione stato macchina

la gamma di segnalazioni predefinite agevolano l'operatore sia durante il carico che nella fase operativa

Display grafico

Il display grafico del CN Sinumerik 828D Siemens® garantisce la massima semplicità, guidando l'operatore nelle fasi operative

Consolle di comando

La consolle di comando è posizionata per garantire la massima visibilità della zona di lavoro all'operatore ottimizzando gli interventi

Teste di lavoro

Due teste contrapposte, poste sopra e sotto al piano di lavoro, garantiscono alta produttività senza dover ribaltare il diaframma

Telaio

Stuttura (telaio centrale e due rulliere) in acciaio elettrosaldato normalizzato con elevate caratteristiche di rigidità e di assorbimento delle vibrazioni

Progettazione 3D

Ogni componente viene interamente progettato dallo staff tecnico Maus Italia e verificato in ambiente virtuale prima di essere prodotto

Procedura di lavorazione

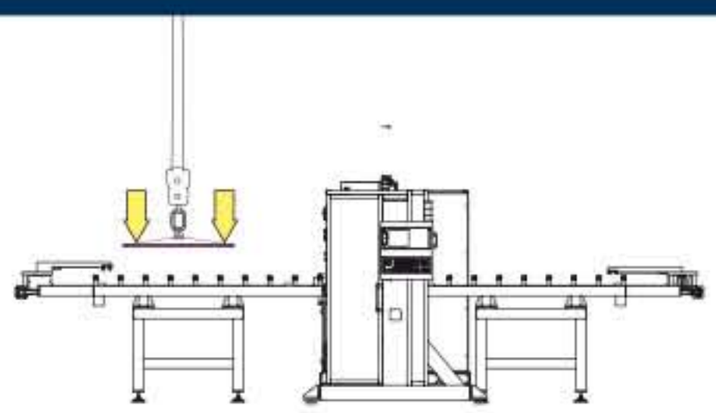

1 Carico

Il diaframma da lavorare viene posizionato tramite carro ponte sulla rulliera di carico e orientato correttamente per la lavorazione

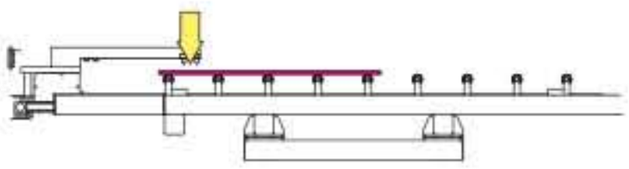

2 Aggancio

Il braccio motorizzato, grazie alla speciale testa a rastrello, aggancia rapidamente il diaframma garantendo lo zero pezzo e la movimentazione

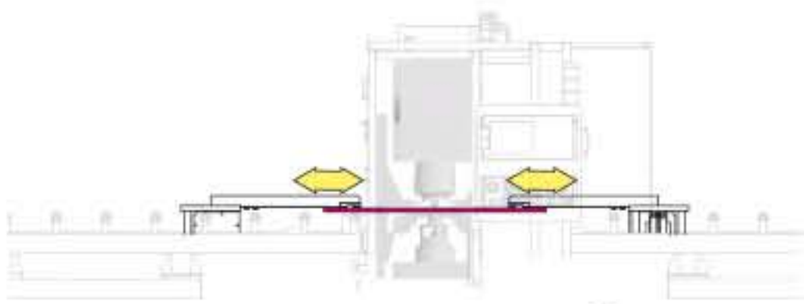

3 Allineamento

Prima della lavorazione del diaframma i due bracci meccanici di allineano perfettamente

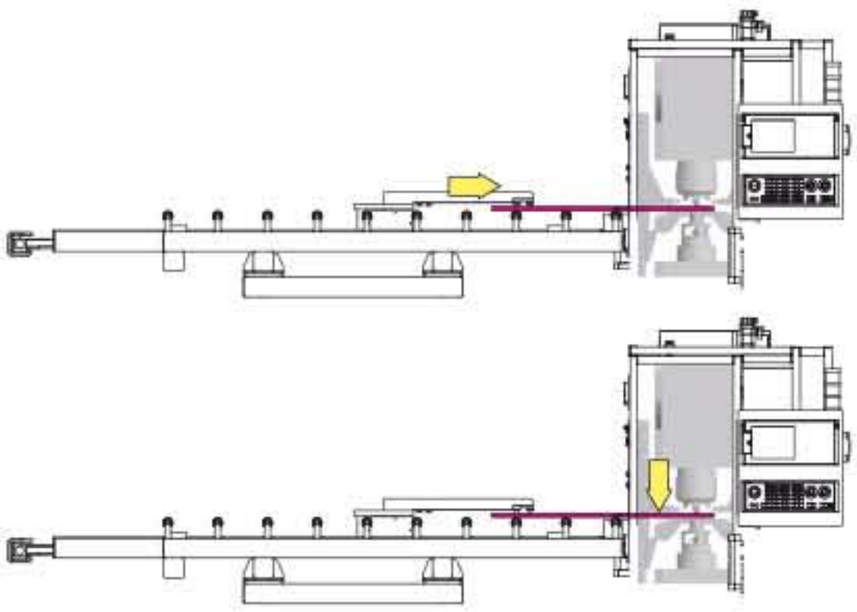

4 Posizionamento

Il braccio motorizzato accompagna longitudinalmente il diaframma alla posizione di lavorazione sulla trave di riscontro

5 Bloccaggio

Le barre di bloccaggio pressano il diaframma contro la trave di riscontro e assicurano la posizione durante la lavorazione

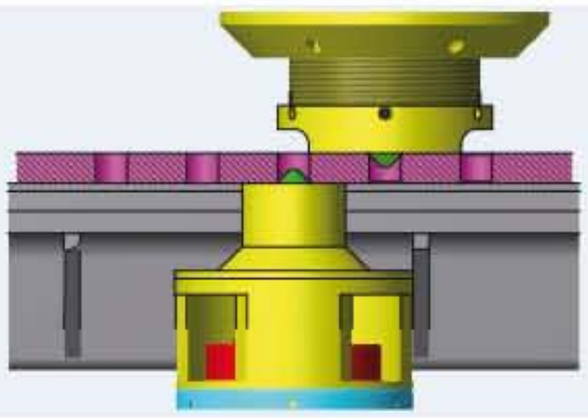

6 Svasatura

Le teste contrapposte si appoggiano con il collare di battuta al diaframma e gli utensili eseguono le svasature secondo programma. Le svasature risultano perfettamente centrate e a profondità sempre uguale grazie allo zero-set.

La fila di fori viene rapidamente lavorata su entrambi i lati con il solo movimento trasversale delle due teste indipendenti

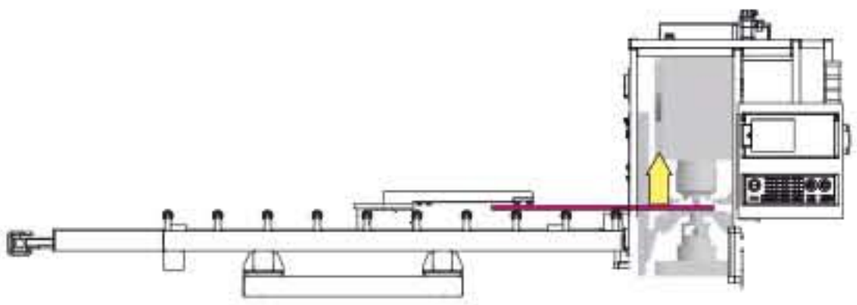

7 Sbloccaggio

Le barre di bloccaggio rilasciano il diaframma permettendo il posizionamento per la lavorazione della fila di fori successiva

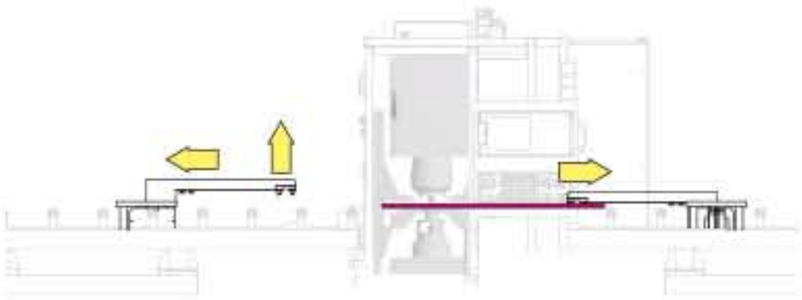

8 "Relay"

Automaticamente, a fine corsa **Y1**, il braccio di carico "passa" il diaframma al braccio di scarico che che lo guida su **Y2** fino a fine lavorazione

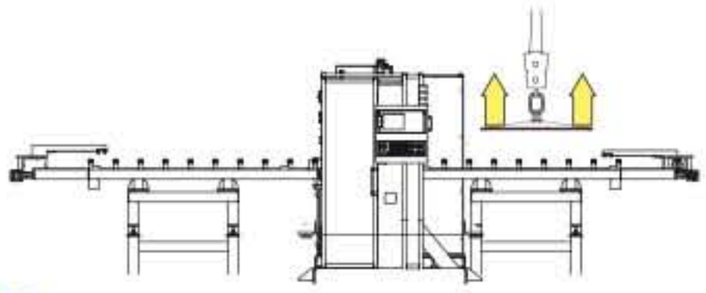

9 Scarico

A lavorazione ultimata il braccio meccanico di scarico rilascia il diaframma che potrà essere scaricato

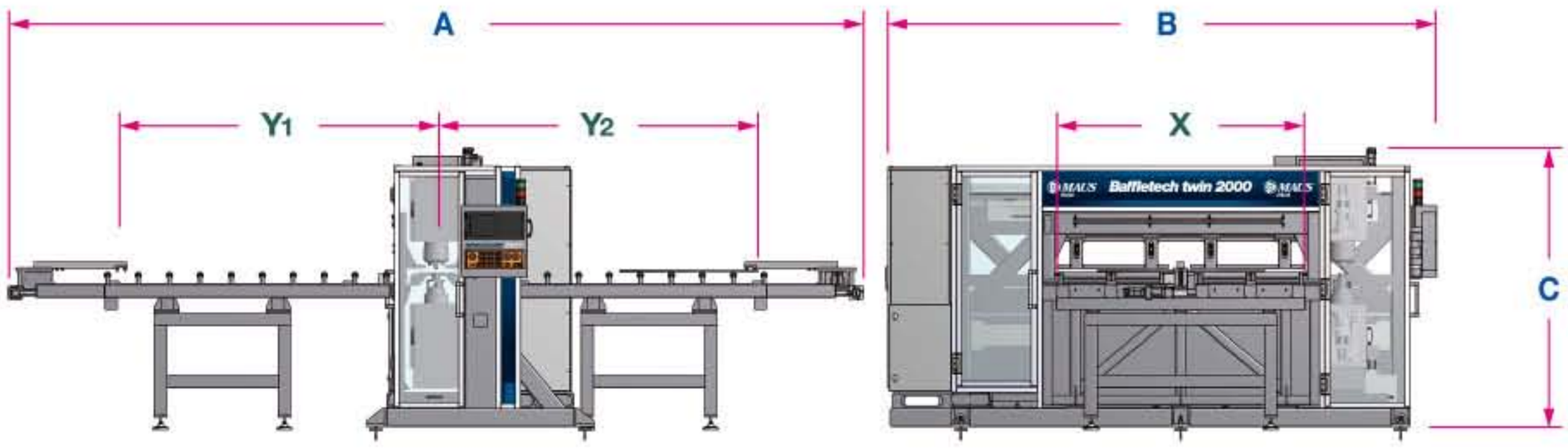

Baffletech twin 2000

Alimentazione			
Voltaggio		Volt - Ph	400 - 3
Frequenza		Hz	50
Potenza installata		KW	6
Pressione		Bar *Psi*	4-6 *58-87*
Consumo d'aria		l/min *US gpm*	340-400 *92-105*
Capacità di lavorazione			
Ø max. del diaframma		mm *inches*	2000 *78*
Spessore max. diaframma		mm *inches*	30 *1.181*
Ø del foro lavorabile		mm *inches*	12,7÷50,8 *1/2"÷2"*
Capacità dimensionali			
Corsa longitudinale diaframma	Y1 / Y2	mm *inches*	2500 *98*
Corsa trasversale teste	X	mm *inches*	2000 *78*
Dimensioni			
Lunghezza	A	mm *inches*	6694 *264*
Larghezza	B	mm *inches*	4466 *176*
Altezza (Ø)	C	mm *inches*	2186 *87*
Peso basamento		kg *lbs*	6000 *13250*
Peso 2 rulliere (carico + scarico)		kg *lbs*	2000 *4400*
Colori struttura		RAL	7030-7035
Grado di protezione		IP	55

Testa a rastrello del braccio motorizzato

GIOVEADV
DESIGN
STUDIO
1995

MAUS
ITALIA

MAUS ITALIA S.P.A.
SP415 KM30 (nuova strada di arrocco)
26010 BAGNOLO CREMASCO (CR)
ITALIA

Tel. +39 0373 2370
info@mausitalia.it

mausitalia.it

© 2017 Maus Italia, tutti i diritti riservati.
I dati tecnici riportati possono variare in qualsiasi momento senza preavviso.
Il presente documento è da considerarsi puramente orientativo e non costituisce offerta di prodotto.

Baffletech_ITA_REV**00** 0917